Profilato T3.2
Profilato HEB 120
scala 1/10 - quote in mm

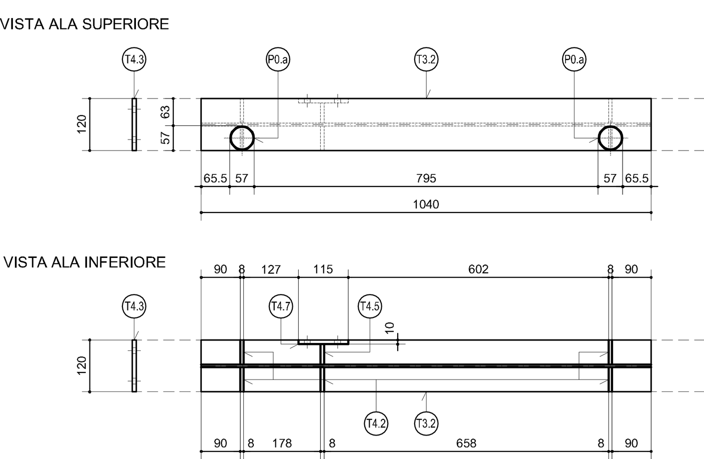

Profilato T3.3
Profilato HEB 120
scala 1/10 - quote in mm

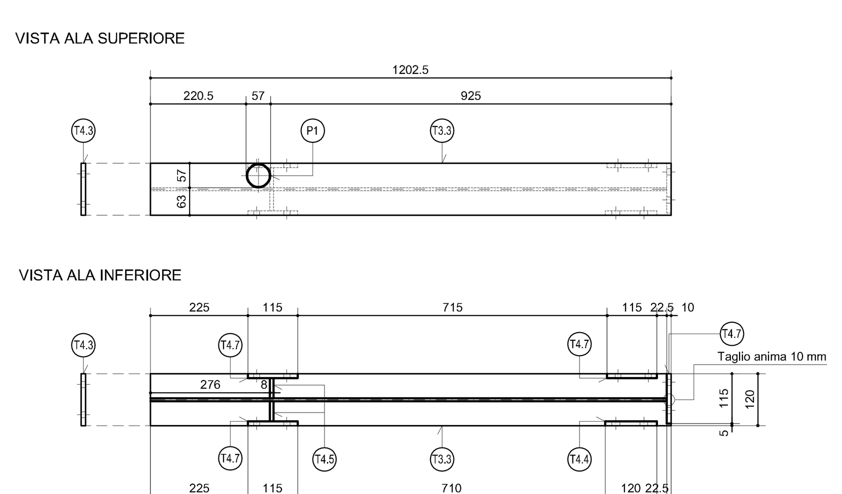

Profilato T3.6
Profilato UPN 120
scala 1/10 - quote in mm

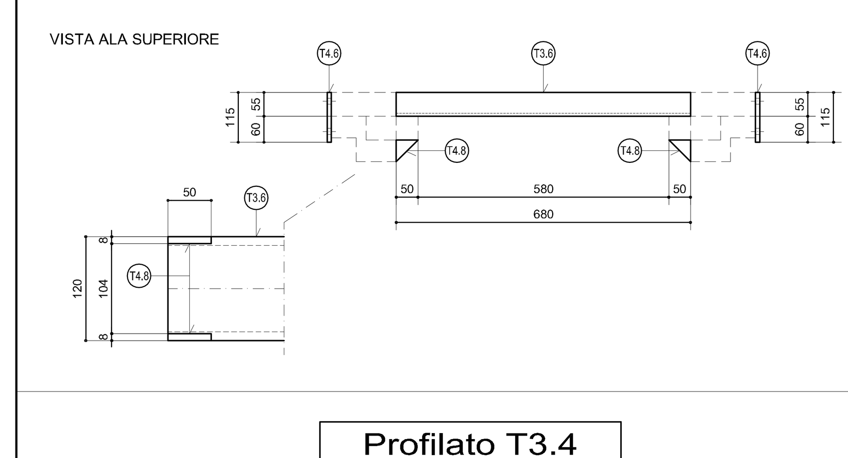

Profilato T3.4
Profilato HEB 120
scala 1/10 - quote in mm

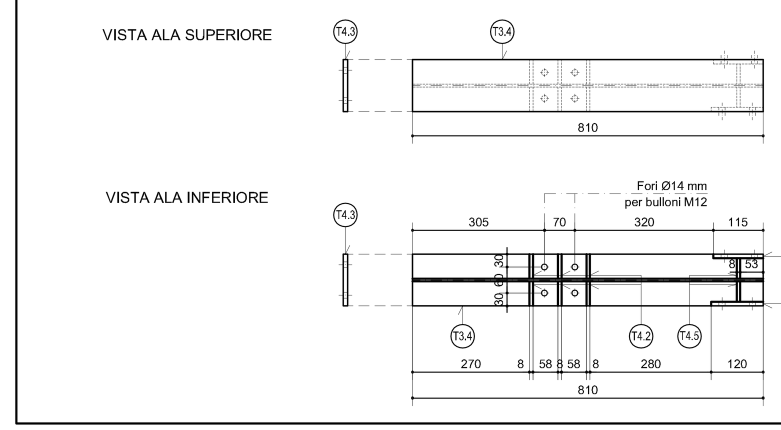

Profilato T3.5
Profilato HEB 120
scala 1/10 - quote in mm

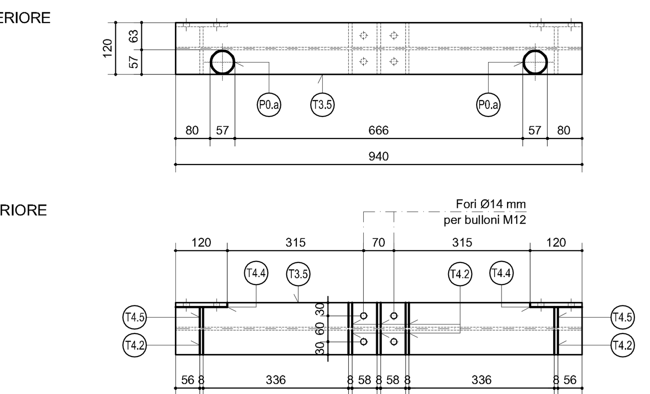

Profilato T3.9
Profilato HEB 120
scala 1/10 - quote in mm

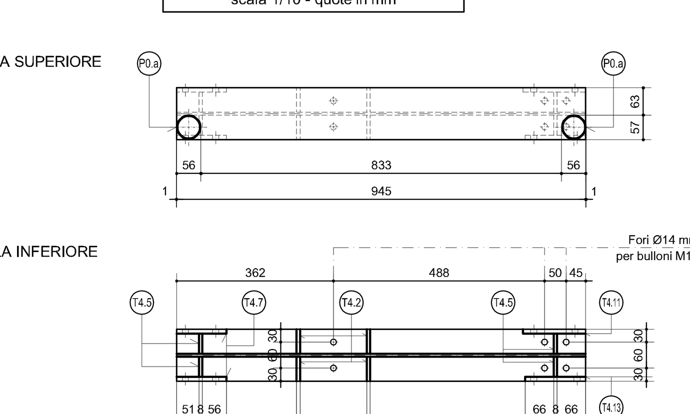

Profilato T3.10
Profilato UPN 120
scala 1/10 - quote in mm

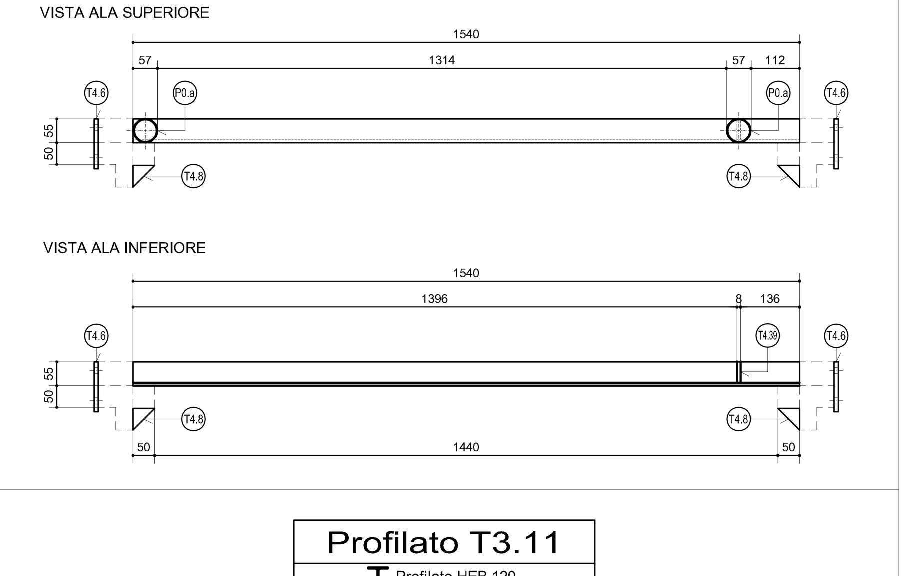

Profilato T3.11
Profilato HEB 120
scala 1/10 - quote in mm

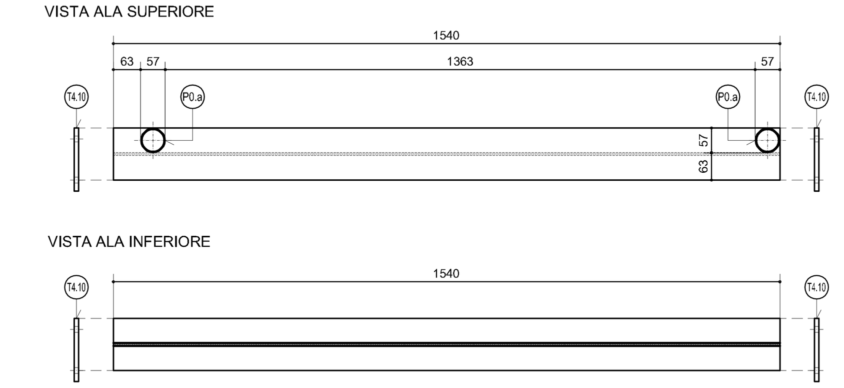

Profilato T3.13
Profilato HEB 120
scala 1/10 - quote in mm

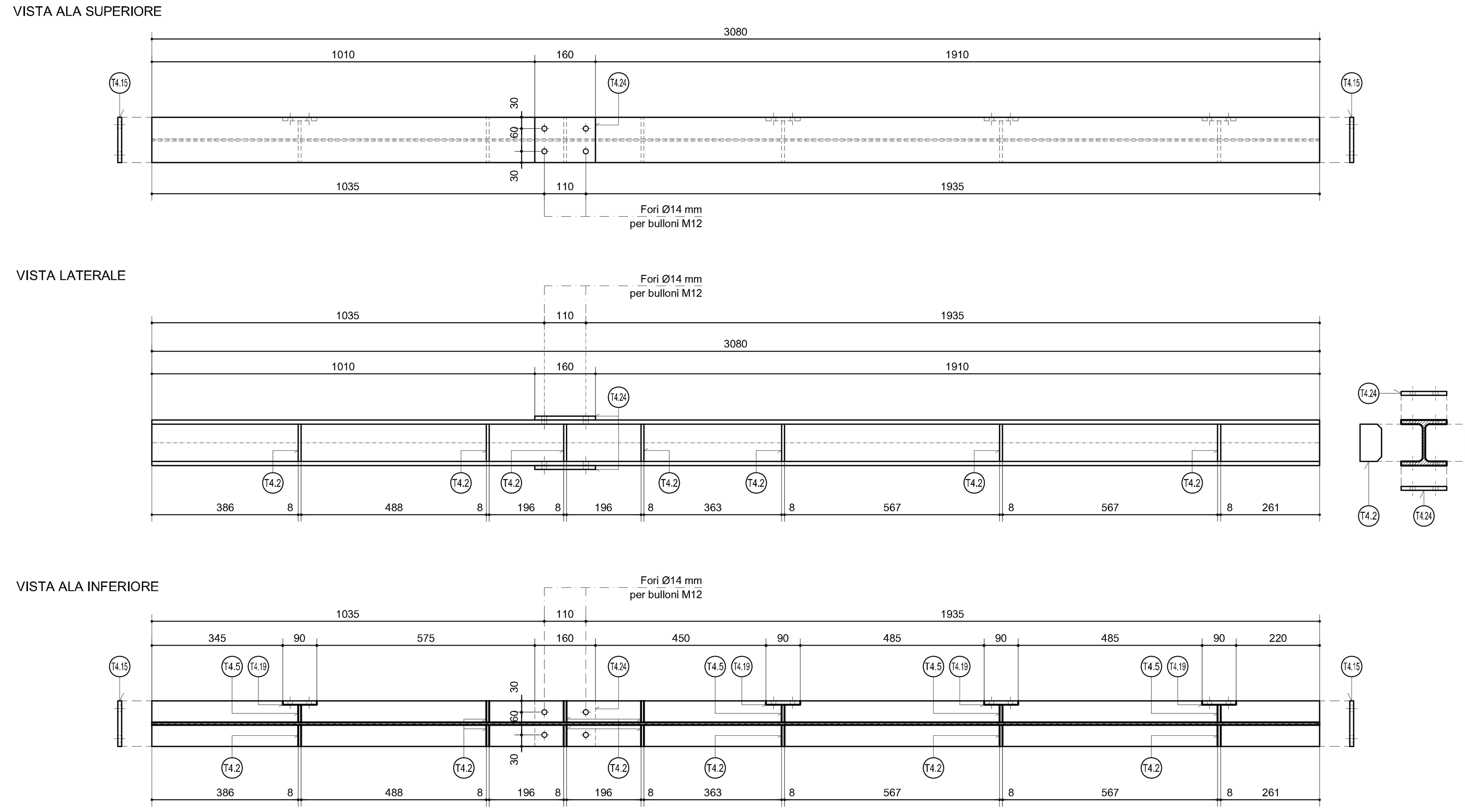

Profilato T3.12
Profilato HEB 120
scala 1/10 - quote in mm

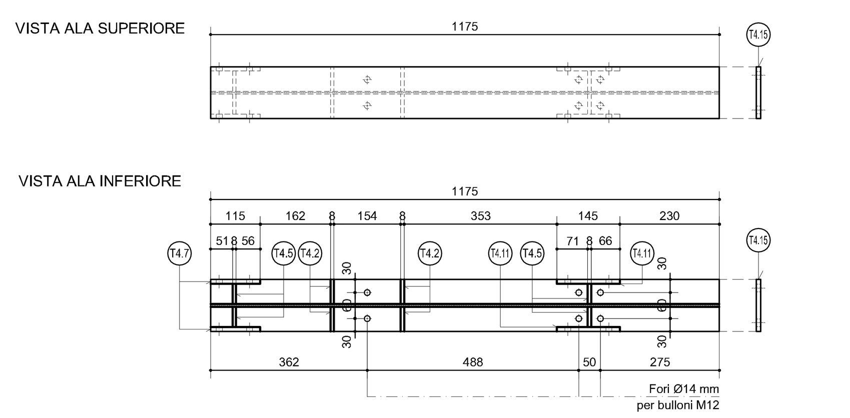

Profilato T3.17
Profilato HEB 120
scala 1/10 - quote in mm

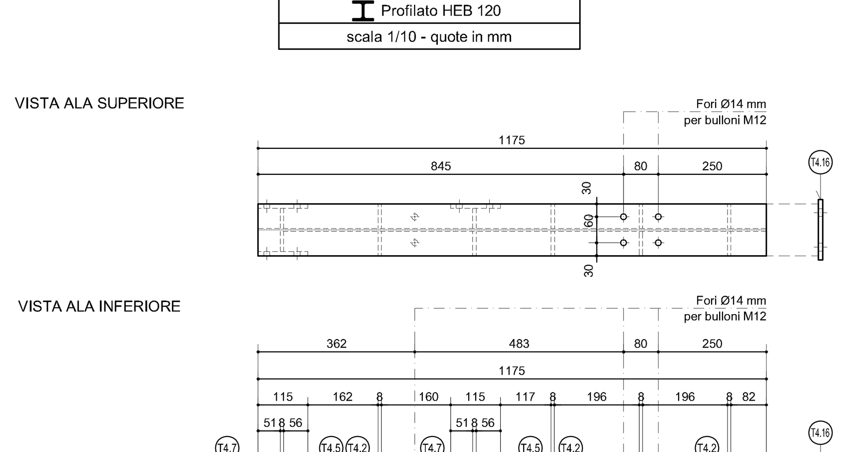

Profilato T3.18
Profilato HEB 140
scala 1/10 - quote in mm

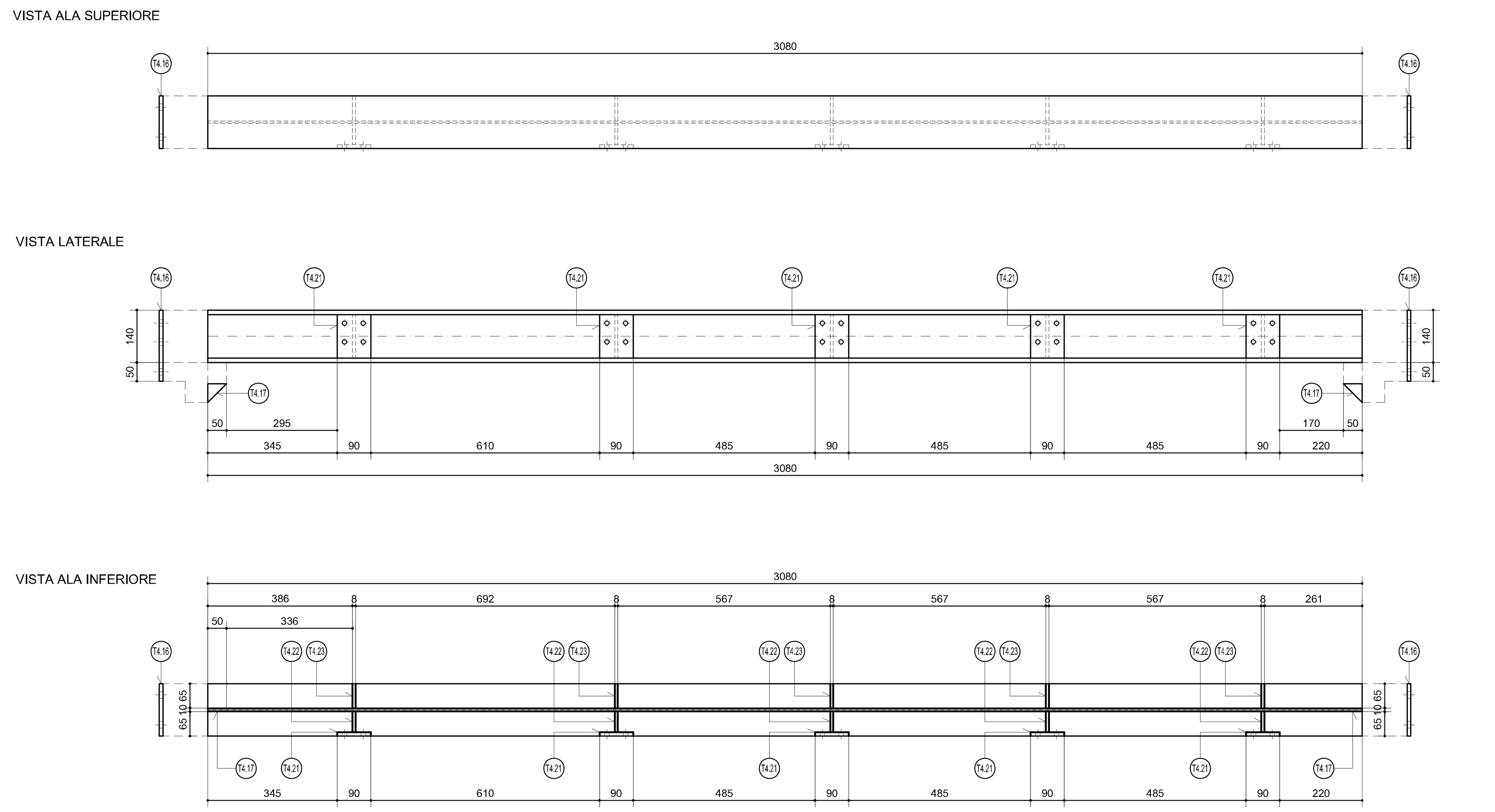

Profilato T3.14
Profilato HEB 120
scala 1/10 - quote in mm

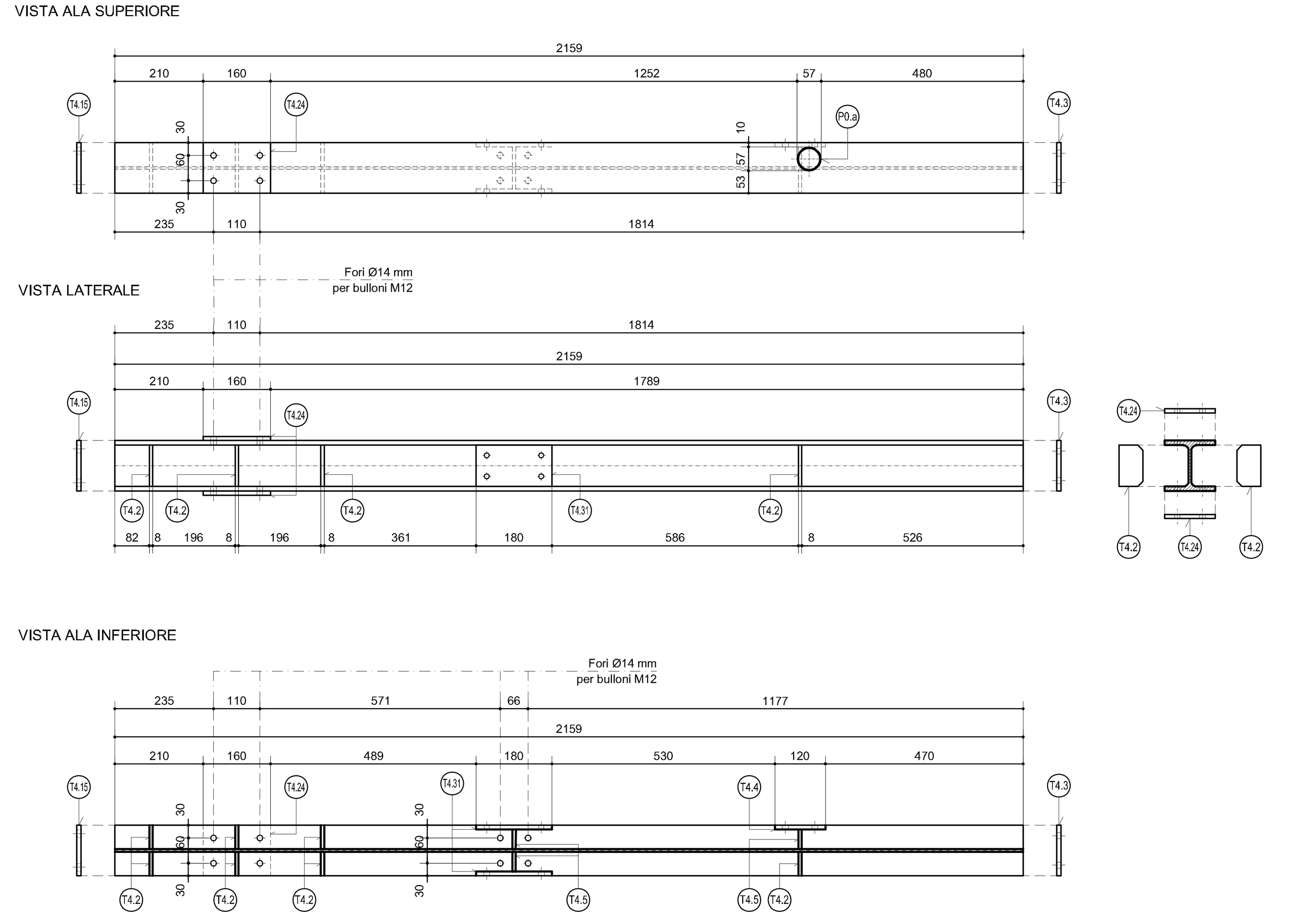

Profilato T3.15
Profilato UPN 120
scala 1/10 - quote in mm

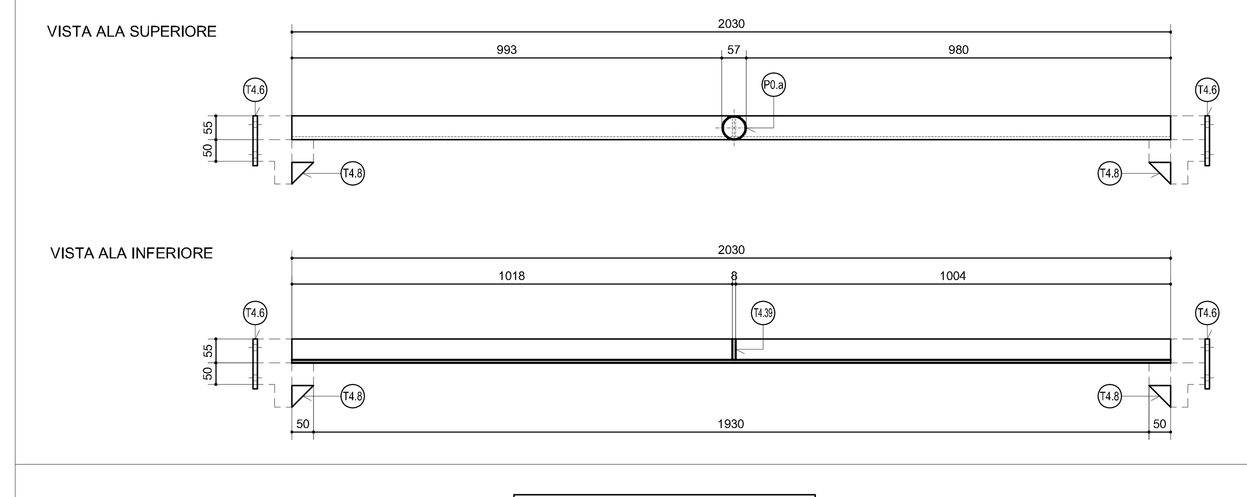

Profilato T3.16
Profilato HEB 120
scala 1/10 - quote in mm

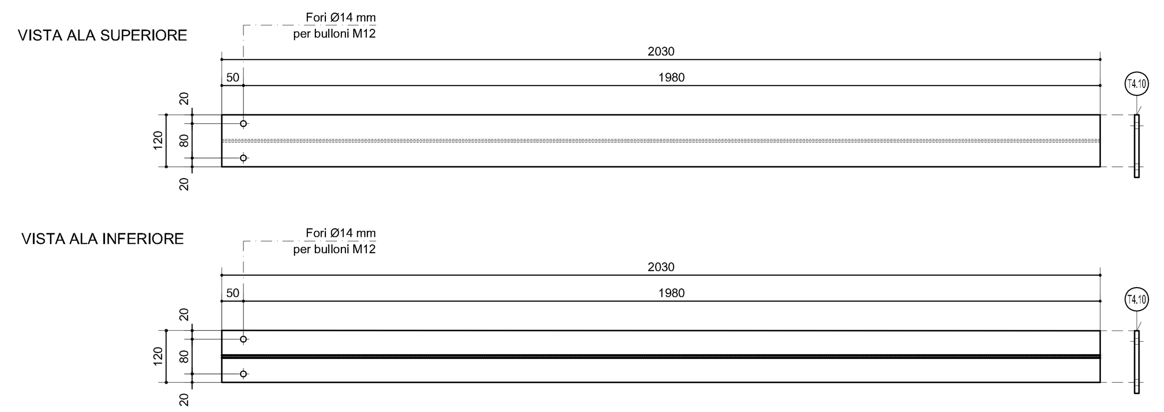

Profilato T3.19
Profilato HEB 120
scala 1/10 - quote in mm

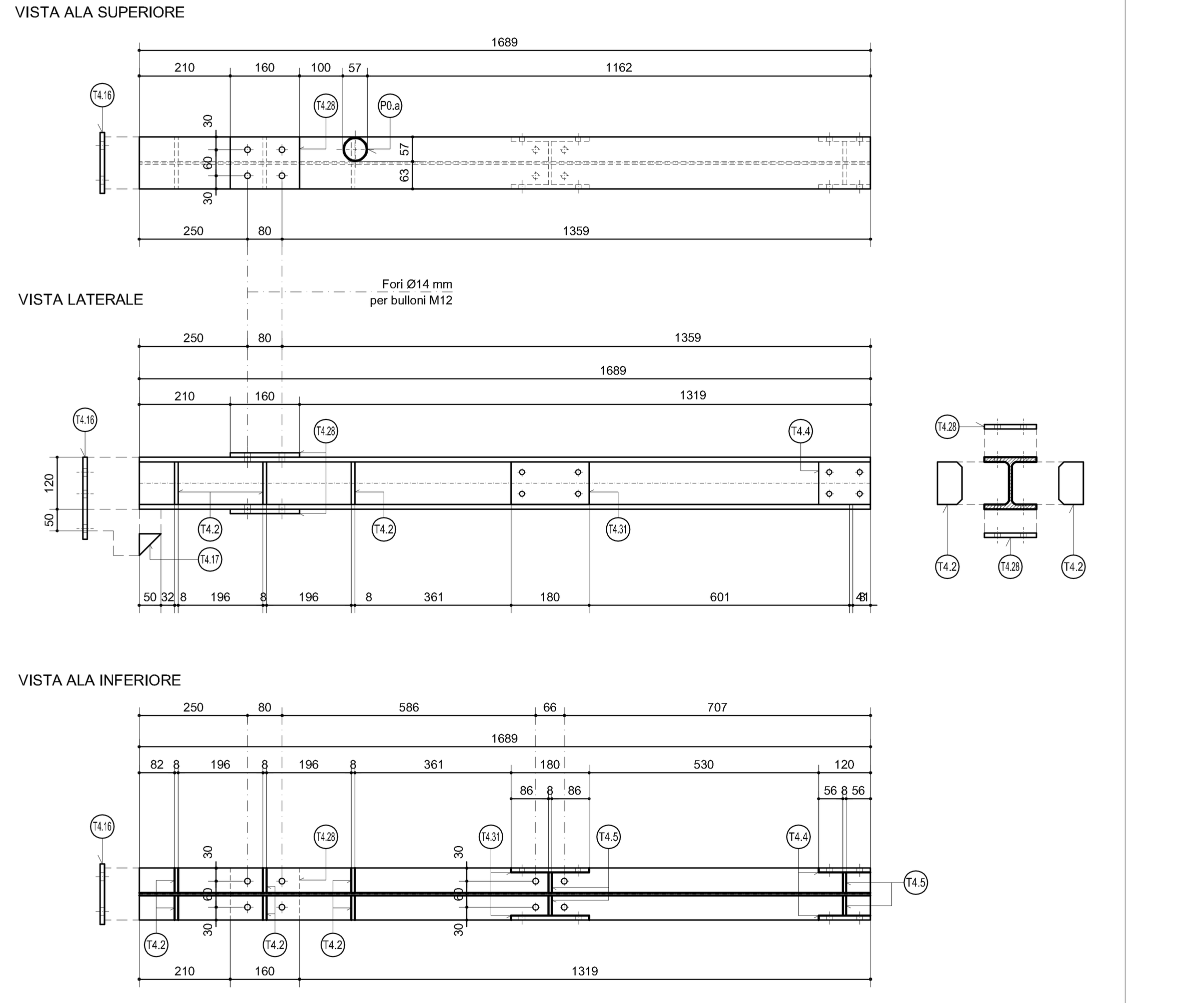

Profilato T3.22
Profilato UPN 120
scala 1/10 - quote in mm

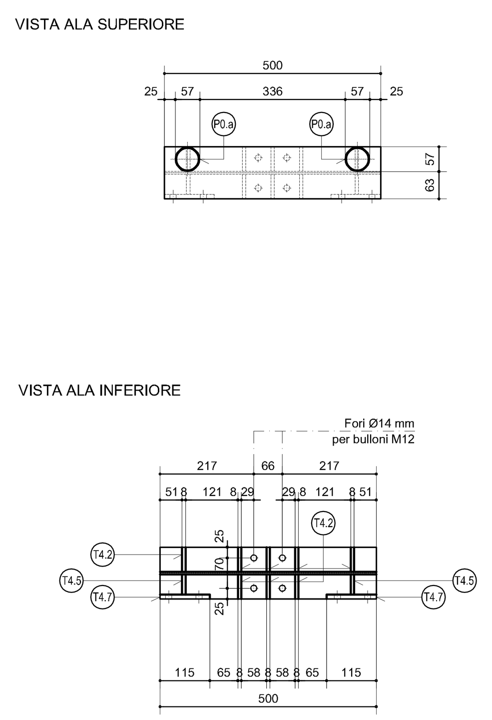

CARATTERISTICHE MATERIALI

ACCIAI PER CARPENTERIE METALLICHE	*D.M. 17/01/2018 - UNI EN 10025 - 10210 - 10219-1*
- PROFILATI PER ELEMENTI STRUTTURALI STRUTTURALI	S 235
- BULLONI acciaio alta resistenza	Cl. 8.8
- BARRE FILETTATE PER ANCORAGGI A TERRA	Cl. 8.8

TRATTAMENTO SUPERFICIALE DEGLI ACCIAI

Protezione dalla corrosione mediante verniciatura

ZINCATURA A CALDO

1 - PRETRATTAMENTI SUPERFICIALI
- ELIMINARE TUTTI I RESIDUI DI SALDATURA E LE TRACCE DI VERNICI CON METODI MECCANICI QUALI SABBIATURA, LIMATURA O CON L'USO DELLA FIAMMA. PER ELIMINARE SOSTANZE QUALI RUGGINE, CALAMINA, OLI, GRASSI, SAPONI, ECC PROVVEDERE A SGRASSAGGIO MEDIANTE IMMERSIONE IN SOLUZIONE ALCALINA O ACIDA DILUITA IN ACQUA, E SUCCESSIVAMENTE A DECAPAGGIO MEDIANTE IMMERSIONE IN SOLUZIONE DI ACIDO CLORIDIRCO.
- PROVVEDERE AL LAVAGGIO MEDIANTE IMMERSIONE IN VASCA DI FLUSSAGGIO CON SOLUZIONE DI SALI DI ZINCO E AMMONIO
- AL TERMINE DEL PRETRATTAMENTO SOTTOPORRE GLI ELEMENTI AD ESSICAZIONE E PRERISCALDAMENTO

2 - ZINCATURA
- IMMERISONE IN BAGNO DI ZINCO FUSO A TEMPERATURA COMPRESA TRA 440° E 460°C
- VERIFICARE I TEMPI DI PERMANENZA NEL BAGNO IN FUNZIONE DELLA DIMENSIONE DEGLI ELEMENTI
- SPESSORE MEDIO DI RIVESTIMENTO MAGGIORE O UGUALE A 85 micron

3 - CONTROLLO E FINITURA
- A RAFFREDDAMENTO AVVENUTO CONTROLLARE LO SPESSORE DEL RIVESTIMENTO
- PROVVEDERE ALLA PULITURA DI EVENTUALI IMPURITA' O GOCCIOLATURE DI ZINCO

SALDATURE

D.M. 17/01/2018 - UNI EN ISO 4063 - EN 1011 - EN 29692
UNI 8030 - UNI 8410 - UNI EN 756

OVE NON ESPRESSAMENTE INDICATO FARE RIFERIMENTO ALLO SCHEMA RIPORTATO

UNIONI SALDATE

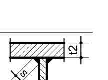

Condizione: t1<t2
Dimensione: s = 0.7*t1

NOTE GENERALI

1 - TUTTE LE MISURE E QUOTE SONO DA CONTROLLARE E VERIFICARE IN CANTIERE, EVENTUALI ERRORI O DIVERGENZE VANNO RIPORTATI ALLA D.L. PRIMA DELL'ESECUZIONE DELLE OPERE
2 - PER POSIZIONE E DIMENSIONE DI FORI O TUBI DA PREVEDERE NELLE STRUTTURE FARE RIFERIMENTO ALLE TAVOLE IMPIANTISTICHE ED ARCHITETTONICHE, EVENTUALI DIVERGENZE VANNO RIPORTATE ALLA D.L. PRIMA DI ESEGUIRE LE OPERE
3 - LE QUOTE ALTIMETRICHE SONO ESPRESSE IN METRI SALVO DIVERSA INDICAZIONE
4 - QUOTE OPERE IN C.A. IN CENTIMETRI
5 - QUOTE OPERE IN CARPENTERIA METALLICA IN MILLIMETRI
6 - TUTTE LE MISURE SONO RIFERITE AL RUSTICO
7 - IL PRESENTE ELABORATO GRAFICO DEVE ESSERE INTERPRETATO IN ASSOCIAZIONE A TUTTI I DISEGNI IMPIANTISTICI ED ARCHITETTONICI
8 - ESEGUIRE A REGOLA D'ARTE LE SOTTOFONDAZIONI IN MODO DA GARANTIRE UN'OMOGENEA DISTRIBUZIONE DEI CARICHI AL TERRENO
9 - OVE SI RENDA NECESSARIO IL GETTO IN TEMPI DIVERSI DI ELEMENTI STRUTTURALI SOLIDALI FRA LORO SI DEVO POSIZIONARE FERRI DI RIPRESA DI LUNGHEZZA NON INFERIORE A 60 VOLTE IL DIAMETRO DEL TONDO, SE NON SPECIFICATO DIVERSAMENTE
10 - SOVRAPPOSIZIONE MINIMA PER RETI ELETTROSALDATE: 2 MAGLIE, SE NON SPECIFICATO DIVERSAMENTE
11 - CONTROLLARE IN CANTIERE LA LUNGHEZZA DEI FERRI DI ARMATURA PRIMA DELLA LORO POSA IN OPERA
12 - PRIMA DEI GETTI AVVISARE LA DIREZIONE LAVORI
13 - NON AGGIUNGERE ACQUA IN CANTIERE ALLE FORNITURE DI CALCESTRUZZO
14 - TUTTI I GETTI DEVONO ESSERE ACCURATAMENTE VIBRATI
15 - PER I PRELIEVI IN CANTIERE DI CLS E ARMATURE FARE RIFERIMENTO A QUANTO DISPOSTO AL CAPITOLO 11 - D.M. 17/01/2018

OPERAZIONE DI POSA ANCORAGGI AL PIEDE

1 - praticare un foro mediante la punta per trapano
2 - far uscire con aria compressa polveri e frammenti
3 - iniettare l'adesivo
4 - inserire l'ancorante e attendere l'indurimento
5 - Serrare alla coppia prescritta

REGIONE PIEMONTE — CITTA' DI PINEROLO — TORINO METROPOLI

COMMITTENTE

acea PINEROLESE — L'INNOVAZIONE È IL NOSTRO TERRITORIO

POLO ECOLOGICO INTEGRATO

PROGETTO ESECUTIVO

DATI PROGETTISTI

PROGETTAZIONE GENERALE

acea PINEROLESE — L'INNOVAZIONE È IL NOSTRO TERRITORIO
Via Vigone, 42 - 10064 PINEROLO (TO)
Tel. 0121.2361 - Fax 0121.76665
Cod. Fisc e P.IVA 05059960012 - CCIAA Torino N. 680448

CONSULENZA SPECIALISTICA

STUDIO74 Architecture Engineering & Design
Studio 74 s.r.l.
Via Tabona 5/a
10064 - Pinerolo (TO)
0121.371188 - 0121.032570
info@studio74.eu
www.studio74.eu
Ing. Alessandro Abbà
ORDINE DEGLI INGEGNERI DELLA PROVINCIA DI TORINO — Dott. Ing. Alessandro ABBÀ — N° 8325 R

COORDINATORE PER LA SICUREZZA IN FASE DI PROGETTAZIONE

TITOLO PROGETTO

AMPLIAMENTO - ADEGUAMENTO AREA FANGHI FASE 4

TITOLO ELABORATO

Assieme Soppaco Centrifguhe - Trasporti Manutenzione

SETTORE	ARGOMENTO	NUM. PROGETTO	FASE PROGETTO	TIPO DOCUMENTO	PROGRESSIVO	SCALA	COMMESSA	PESO
IA	VAL	440	PE	DM	404-15	1:10	1AK16INVES540	-

REV. DOCUM.	DATA EMISSIONE	DESCRIZIONE	REDAZIONE	CONTROLLO	APPROVAZIONE
00	15/12/2020	PRIMA EMISSIONE	STUDIO 74	GPA	MD
01					
02					
03					
04					
05					
06					
07					
08					
09					

Legenda

SETTORE	ARGOMENTO		NUMERO PROGETTO		FASE PROGETTO	TIPO DOCUMENTO	
CL Calore	AAS Area attrezzata di stoccaggio	CRN Energie rinnovabili	0xx Generale Acea	7xx Ecopunti	ES Esistente	(1° carattere)	(2° carattere)
GS Gas	ACE Generale Acea	PEI Polo Ecologico Integrato	1xx Polo Ecologico Integrato	75x Area attrezzata - Depuratore	ND Non definito	A Allegato	C Civile
IA Igiene ambientale	CMP Compostaggio	IDA Impianti Digestione Anaerobi	2xx Palazzina uffici	8xx Energie rinnovabili	PP Progetto Preliminare	D Disegno	E Elettrico
SI Servizio idrico integrato	DEP Depuratore	NSE Nuova sede generale	3xx Compostaggio	9xx Nuova sede generale	PD Progetto Definitivo	E Elaborato	G Generico
	DIS Discarica	PSG Palazzina servizi generali	4xx Compostaggio	95x Impianti Digestione Anaerobi	PE Progetto Esecutivo	R Relazione	I Idraulico
	ECO Ecoisole	VAL Valorizzazione	5xx Discarica	A0B As Built	PV Perizia di Variante	S Specifica Tecnica	M Meccanico
	EPT Ecopunti		6xx Ecoisole		SF Studio Fattibilità	ST Schemi Tecnologici	S Sicurezza

Nota - La diffusione e/o riproduzione, anche parziale, del presente elaborato è vietata a termine di legge.