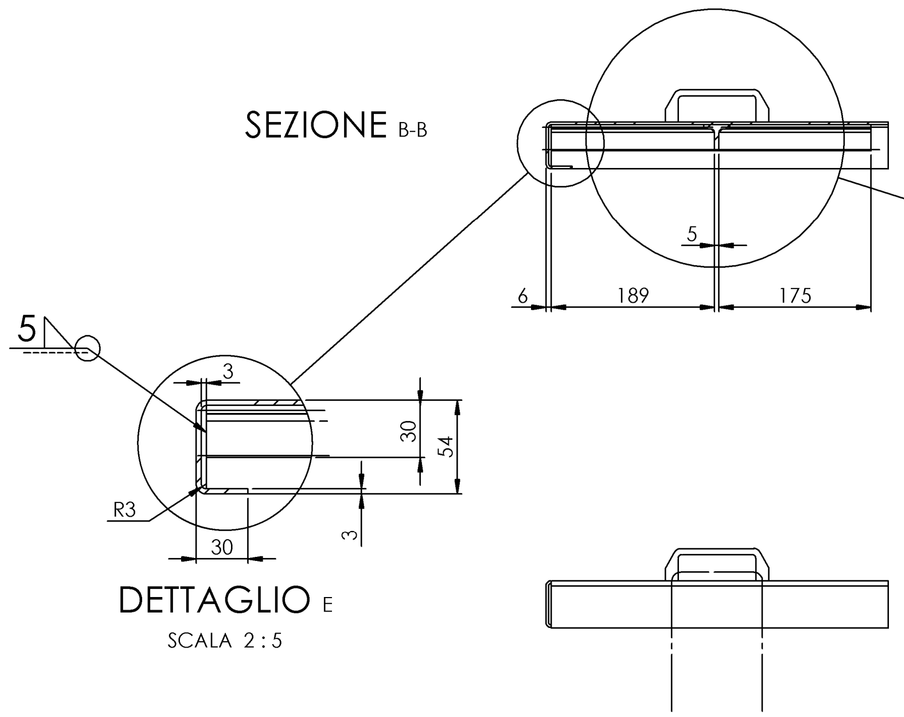

DETTAGLIO E
SCALA 2 : 5

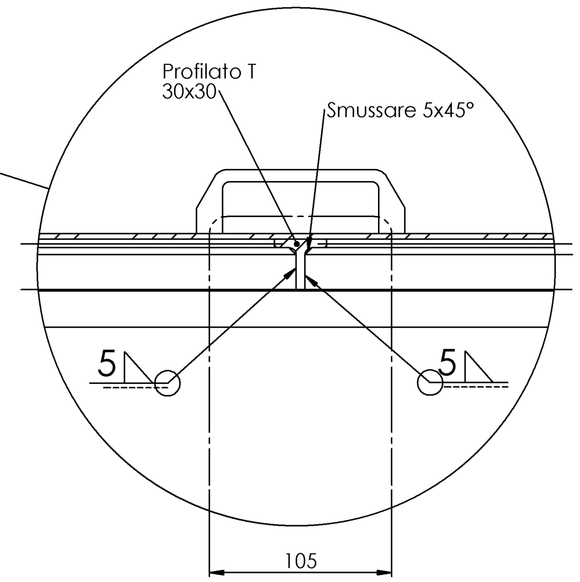

DETTAGLIO D
SCALA 2 : 5

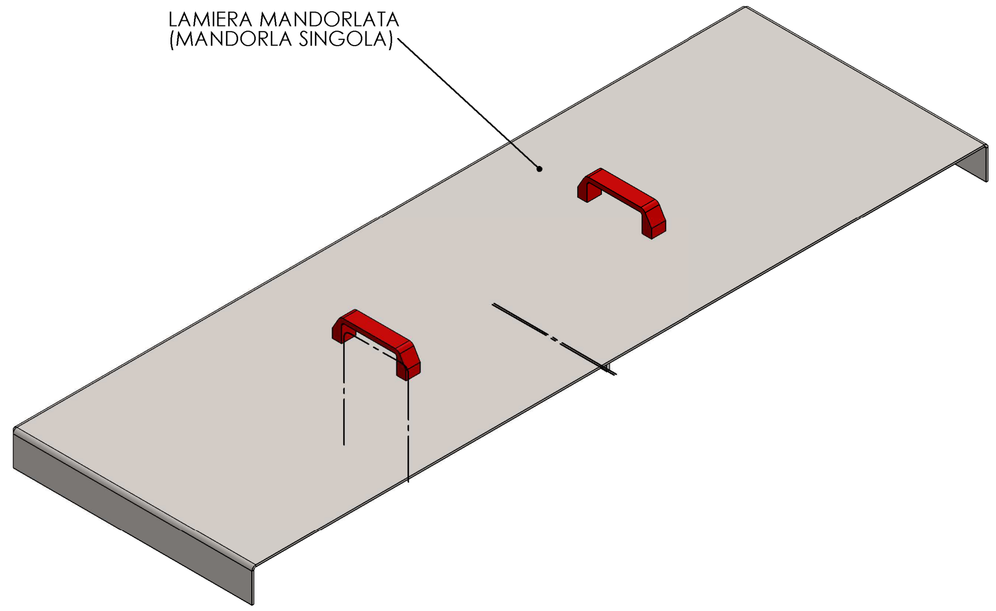

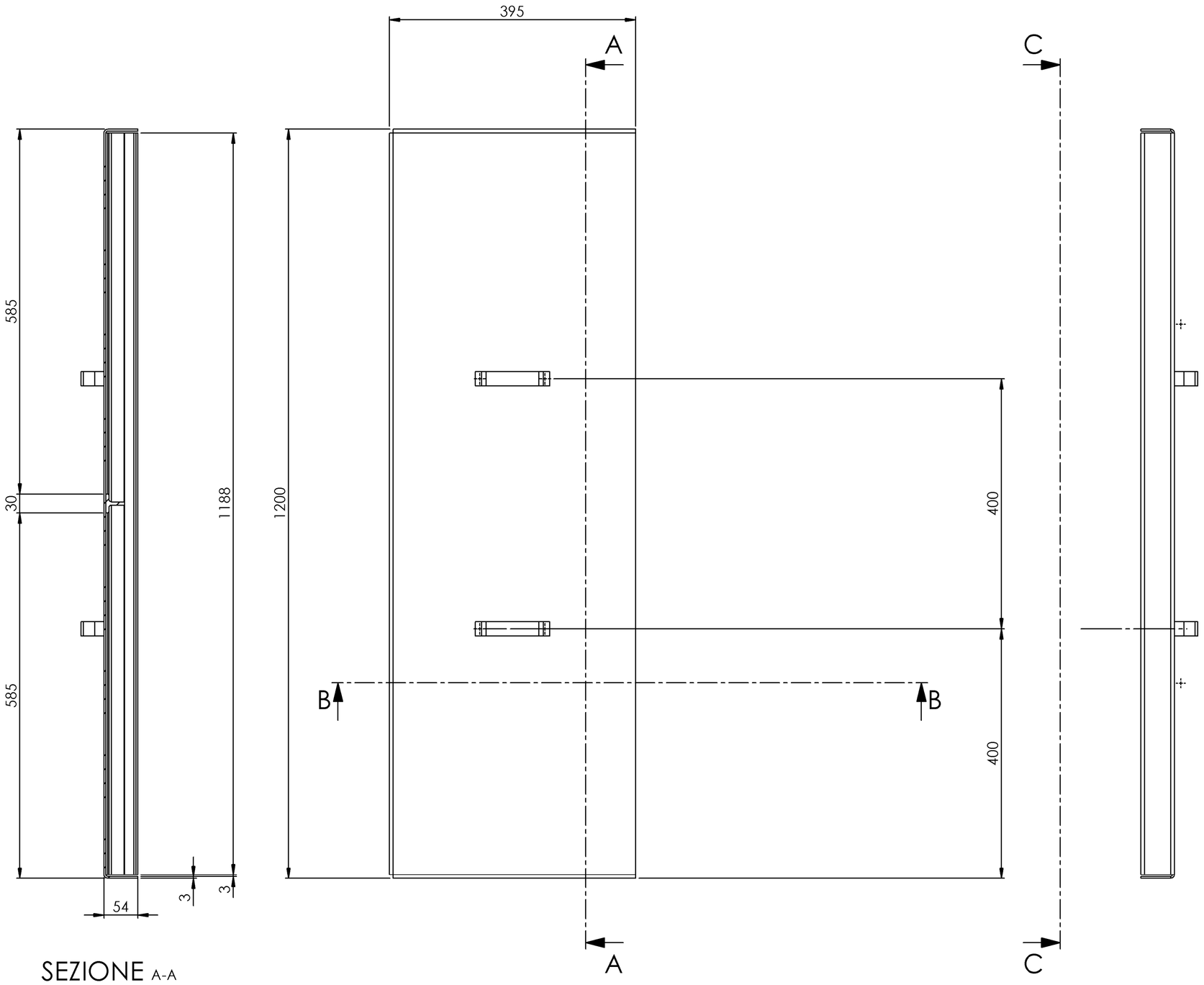

SEZIONE A-A

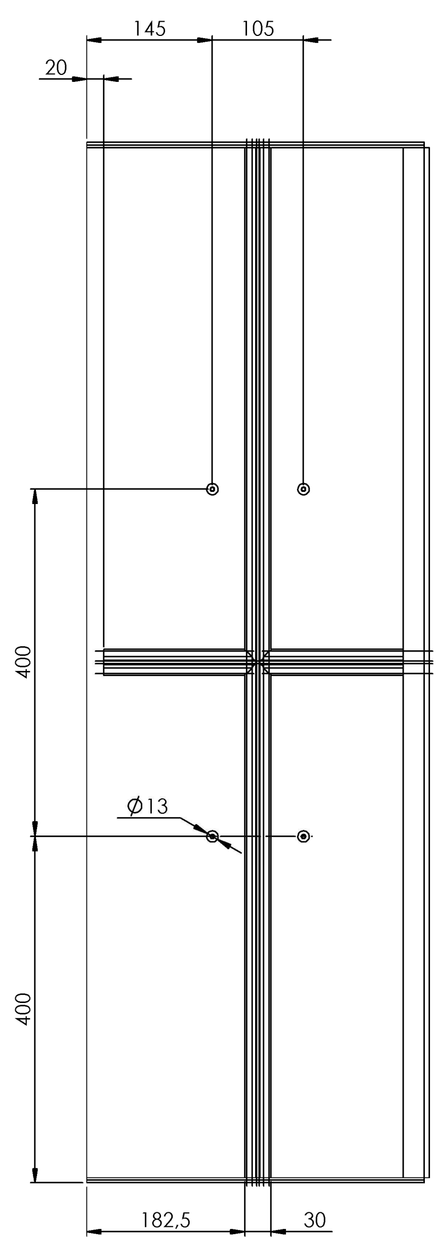

SEZIONE C-C

NOTE:

- Per P&Id vedere disegno n° IA-VAL-440-PE-DI-001
- Per layout vedere disegni n° IA-VAL-440-PE-DG-001
- trattamento superfici con zincatura a caldo secondo norma Europea UNI EN ISO 1461
- Materiale 1.0044 (S275JR)
- **REALIZZARE 1 COPERCHIO**

REGIONE PIEMONTE — CITTA' DI PINEROLO — TORINO METROPOLI Città metropolitana di Torino

COMMITTENTE

acea PINEROLESE
L'INNOVAZIONE È IL NOSTRO TERRITORIO

PROGETTAZIONE GENERALE

acea PINEROLESE
L'INNOVAZIONE È IL NOSTRO TERRITORIO
Via Vigone, 42 - 10064 PINEROLO (TO)
Tel. 0121.2361 - Fax 0121.76665
Cod. Fisc. e P.IVA 05059960012 - C.C.I.A.A. Torino N. 600448

ACEA Pinerolese Industriale S.p.A.
Responsabile
Impianti Igiene Ambientale
Davide Ing. MAINERO

CONSULENZA SPECIALISTICA

COORDINATORE PER LA SICUREZZA IN FASE DI PROGETTAZIONE

-

SETTORE	ARGOMENTO	NUM. PROGETTO	FASE PROGETTO	TIPO DOCUMENTO	PROGRESSIVO			
					-1	1:5		0

00					
01					
02					
03					
04					
05					
06					
07					
08					
09					

Legenda

SETTORE	ARGOMENTO		NUMERO PROGETTO		FASE PROGETTO	TIPO DOCUMENTO	
CL Calore	AAS Area attrezzata di stoccaggio	ERN Energie rinnovabili	0xx Generale Acea	7xx Ecoparti	ES Esistente	(1° carattere)	(2° carattere)
GS Gas	ACE Generale Acea	PEI Polo Ecologico Integrato	1xx Polo Ecologico Integrato	75x Area attrezzata - Depuratore	NO Non definito	A Allegato	C Civile
A Igiene ambientale	CMP Compostaggio	IDA Impianti Digestione Anaerobi	2xx Palazzina uffici	8xx Energie rinnovabili	PP Progetto Preliminare	D Disegno	E Elettrico
S Servizio idrico integrato	DEP Depuratore	NSE Nuova sede generale	3xx Compostaggio	9xx Nuova sede generale	PD Progetto Definitivo	E Elaborato	G Generico
	DIS Discarica	PSG Palazzina servizi generali	4xx Compostaggio	95x Impianti Digestione Anaerobi	PE Progetto Esecutivo	R Relazione	I Idraulico
	ECO Ecosiste	VAL Valorizzatore	5xx Discarica	ASB Ad Bulli	PV Perizia di Variante	S Specifica Tecnica	M Meccanico
	EPT Ecoparti		6xx Ecosiste		SF Studio fattibilità	ST Schemi Tecnologici	S Sicurezza

Nota - La diffusione e/o riproduzione, anche parziale, del presente elaborato è vietata a termine di legge.