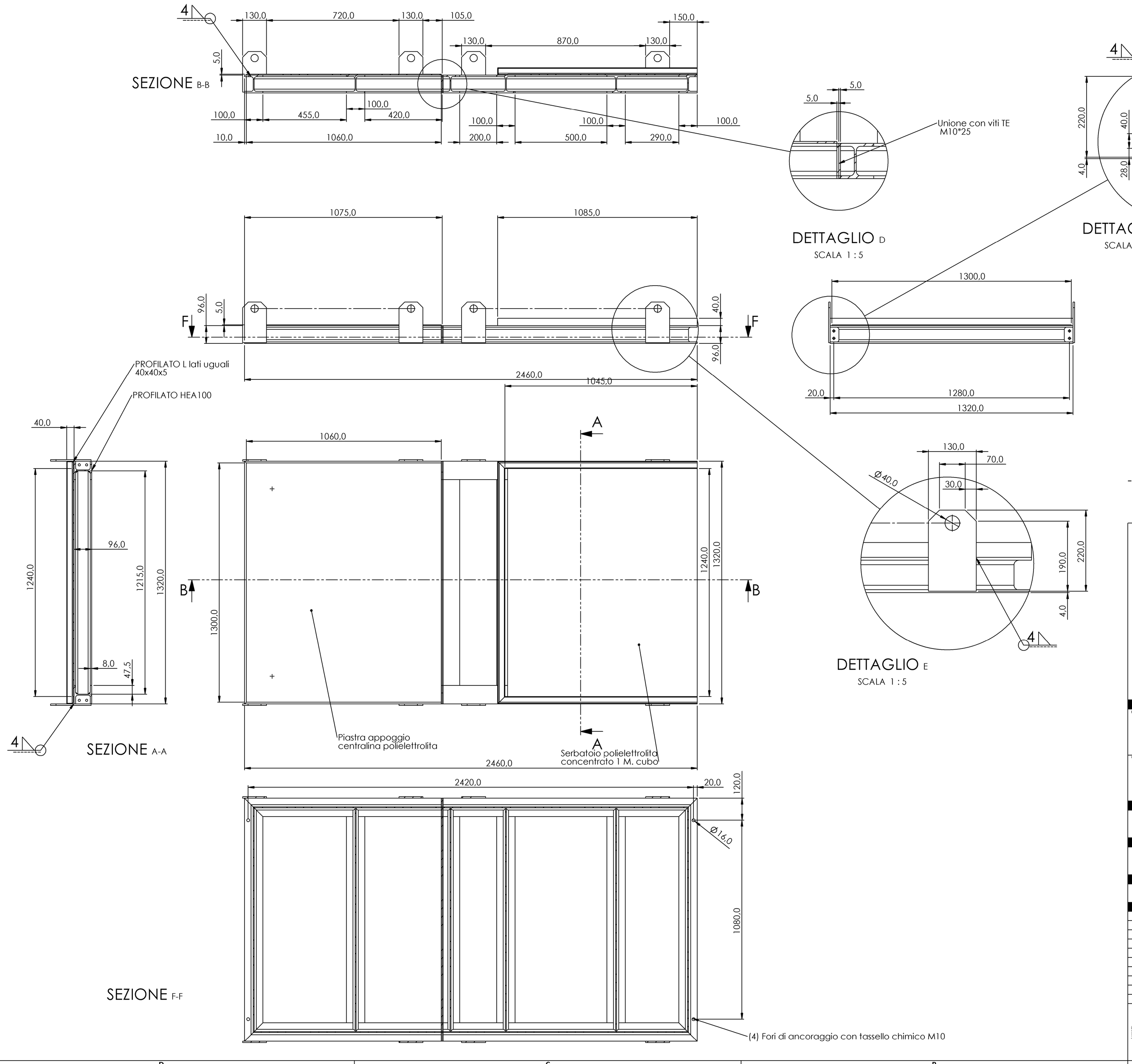

NOTE:
- Per P&Id vedere disegno n° IA-VAL-440-PE-DI-001
- Per layout edile vedere disegni n° IA-VAL-440-PE-DC-001-1/-2
- Per layout vedere disegni n° IA-VAL-440-PE-DG-001-1/2
- trattamento superfici con zincatura a caldo secondo norma Europea UNI EN ISO 1461
- Materiale 1.0044 (S275JR)
- **REALIZZARE 2 SKID**

REGIONE PIEMONTE — CITTA' DI PINEROLO — TORINO METROPOLI Città metropolitana di Torino

COMMITTENTE

acea PINEROLESE — L'INNOVAZIONE È IL NOSTRO TERRITORIO

POLO ECOLOGICO INTEGRATO

PROGETTO ESECUTIVO

PROGETTAZIONE GENERALE

acea PINEROLESE — L'INNOVAZIONE È IL NOSTRO TERRITORIO
Via Vigone, 42 - 10064 PINEROLO (TO)
Tel. 0121.2361 - Fax 0121.76665
Cod. Fisc. e P.IVA 05059900012 - C.C.I.A.A. Torino N. 609440

ACEA Pinerolese Industriale S.p.A.
Responsabile
Impianti Igiene Ambientale
Davide Ing. MAINERO

CONSULENZA SPECIALISTICA

COORDINATORE PER LA SICUREZZA IN FASE DI PROGETTAZIONE

AMPLIAMENTO - ADEGUAMENTO AREA FANGHI FASE 4

Skid centralina polielettrolita

SETTORE	ARGOMENTO	NUM. PROGETTO	FASE PROGETTO	TIPO DOCUMENTO	PROGRESSIVO			
IA	VAL	440	PE	DM	405-1	1:10	1AK16INVES540	337.35

00	15/12/2020	PRIMA EMISSIONE	BT Studio	GPA	MD
01					
02					
03					
04					
05					
06					
07					
08					
09					

Legenda

SETTORE	ARGOMENTO		NUMERO PROGETTO		FASE PROGETTO	TIPO DOCUMENTO	
CL Calore	AAS Area attrezzata di stoccaggio	ERN Energie rinnovabili	0x Generale Acea	7xx Ecoparti	ES Esistente	(1° carattere)	(2° carattere)
GS Gas	ACE Generale Acea	PEI Polo Ecologico Integrato	1xx Polo Ecologico Integrato	75x Area attrezzata - Depuratore	ND Non definito	A Allegato	C Civile
A Igiene ambientale	CMP Compostaggio	IDA Impianti Digestione Anaerobi	2xx Palazzina uffici	8xx Energie rinnovabili	PP Progetto Preliminare	D Disegno	E Elettrico
I Servizio idrico integrato	DEP Depuratore	NGE Nuova sede generale	3xx Compostaggio	9xx Nuova sede generale	PD Progetto Definitivo	E Elaborato	G Generico
	DIS Discarica	PSG Palazzina servizi generali	4xx Compostaggio	95x Impianti Digestione Anaerobi	PE Progetto Esecutivo	R Relazione	I Idraulico
	ECO Ecosuole	VAL Valorizzatore	5xx Discarica	ASB Ali Bolt	PV Perizia di Variante	S Specifica Tecnica	M Meccanico
	EPT Ecoparti		6xx Ecosuole		SF Studio fattibilità	ST Schemi Tecnologici	S Sicurezza

Nota - La diffusione e/o riproduzione, anche parziale, del presente elaborato è vietata a termine di legge.